■主な仕様

品名・形名		電解除菌水メーカー　アクアプリータmini　(KEW-C015)		
運転モード		標準 ※1	高濃度	低濃度
電解時間		10分／回	20分／回	10分／回
有効塩素濃度目安 ※2		約40mg/L	約90mg/L	約1～10mg/L
pH目安 ※2		5.0～6.5	6.0～7.5	7.0～9.0
電解補助液		専用電解補助液　10mL/回使用		不要
生成量		2L/回		
製品寸法		幅198mm×奥行き276mm×高さ251mm		
製品重量		約1.9kg		
定格電圧		AC単相100V		
定格周波数		50/60Hz		
定格電力		約48W		
本体定格電圧		DC24V		
本体定格電流		2A		
使用条件	使用環境	周囲温度0～35℃		
	水質	公共水道水基準		
	水温	使用可能水温10～35℃		
電解方式		無隔壁1室型		
電極寿命目安 ※3		標準モードで2000回		

※1　食品添加物（殺菌料）として使用になる場合は、標準モード生成時になります。
※2　有効塩素濃度、pHは水質や水温などの条件により目安の範囲から外れる場合があります。(推奨水温20～25℃)
※3　水質などにより目安と異なる場合があります。

■外形寸法図(単位:mm)

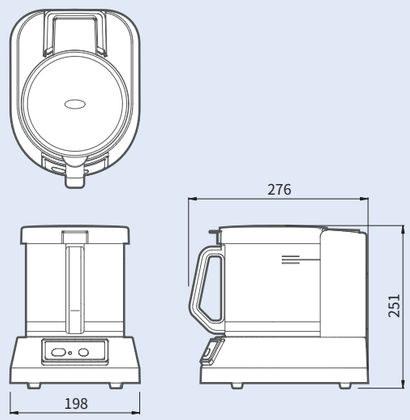

■付属品一覧

電解補助液500ml(内容成分:水、塩化ナトリウム、塩酸 液性:酸性)
ACアダプター・撹拌用マドラー・濃度検査キット
※電解補助液は販売店でご購入いただけます

本製品は医療機器ではありません。

安全に関するご注意
●生成した水は飲み物ではありませんので、飲用しないでください。●塩素アレルギーの方はご注意ください。
●正しく安全にお使いいただくために、ご使用前に必ず取扱説明書をよくお読みください。
●このカタログに掲載の製品は日本国内仕様です。

金澤工業株式会社
〒306-0226 茨城県古河市女沼1663番地
電話 0280(92)3030(代)　FAX 0280(92)3035
https://kanazawakogyo.co.jp/

お買上は親切とサービスをお届けする当店で

●カタログに記載された仕様、デザインは、設計変更その他の理由により
お断りなく変更させていただくことがあります。

このカタログの記載内容は2022年4月現在のものです。

カタログ 2022-04

アクアプリータ mini

卓上形 次亜塩素酸水生成器
電解除菌水メーカー

ウイルスへの対策が欠かせない今
こまめな除菌作業は毎日必要です
高濃度の電解除菌水が
これ1台で簡単に作れます

KEW-C015
日本国内製造

より詳しい情報は Web サイトをご覧ください。
https://kanazawakogyo.co.jp/
電解水生成装置　金澤工業　検索

アクアプリータmini
公式Instagram

「電解除菌水」をご自宅や施設で簡単生成

生成量はたっぷり2リットル！省スペース設計だから場所を選びません

除菌力

高濃度で高い
除菌効果を発揮します

消臭力

吹き付けるだけで
消臭効果を発揮します

安全性

残留性がなく
安全性の高い水です

POINT 1

選べる有効塩素濃度

高い除菌力を発揮する高濃度生成と
標準濃度での生成が選べます

電解イメージ

POINT 2

コンパクト設計で、省スペース

卓上サイズの省スペース設計なので
場所を選ばずご使用いただけます
※幅198mm×奥行き276mm×高さ251mm

POINT 3

1回2リットルの大容量生成

省スペース設計ながら1回あたりの
生成量は2リットルと大容量です

POINT 4

簡単生成

ボトルに水道水と電解補助液を入れ
スイッチを押すだけで生成できます

毎日の安全な衛生管理、気になるニオイ対策に！

除菌・消臭効果の高い電解除菌水は、多くの施設で手軽に使われています

クリニック・介護施設

共有する器具の除菌や、シーツの消臭に

保育園・幼稚園

おもちゃの除菌や靴箱の消臭に

動物病院・ペットショップ

ケージやペット用タオル、ペットグッズの消臭に

除菌効果

細菌やカビ類に有効です

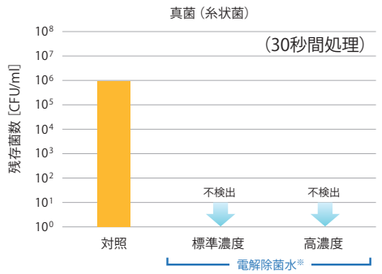

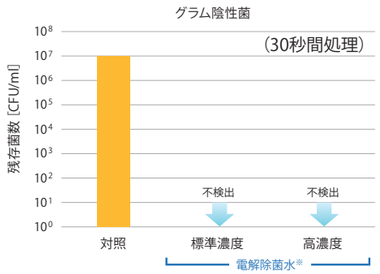

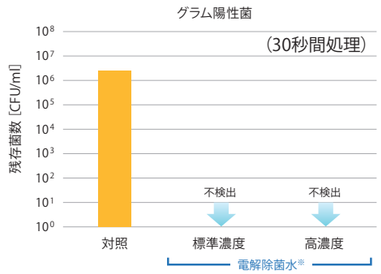

注1. すべての細菌・真菌で確認したものではありません
注2. 対照は不純物を含まない滅菌した精製水

※試験に使用した電解除菌水の実測値

	有効塩素濃度　［mg/L］	pH
標準濃度	45.2	6.49
高濃度	80.6	7.13

試験方法：JIS B 8701 附属書C
茨城県産業技術イノベーションセンターの試験結果

産技セ第200号
令和4年2月3日（発行）

HOW TO MAKE
電解除菌水の生成方法

水道水と専用電解補助液をボトルに入れてスイッチを押すだけ！複雑な操作は必要ありません

01

蓋を開け、水道水2Lを入れた
ボトルをセットします

02

専用電解補助液を1/2キャップ
注ぎ入れます

03

撹拌用マドラーで
よくかき混ぜて、蓋を閉めます

04

標準濃度はスタートボタンを、
高濃度はスタートボタンを押した
後、高濃度ボタンを押します

05

出来上がった電解除菌水を
そのまま使用するか、遮光性の
ある容器に入れ替えます

HOW TO USE
電解除菌水のご利用方法 ※標準モード・高濃度モードご使用時

汚れやニオイの具合、対象物の素材にあわせて、つけ置き・かけ流し・吹き付けなど、最適な方法でご利用ください

テーブルや椅子の除菌

まな板や食器などの除菌

遊具の除菌

トイレの除菌・消臭

靴や靴箱の消臭